C12 FRANTOIO CINGOLATO

La gamma Anaconda di frantoi offre una combinazione straordinaria: potenza, affidabilità costante e produttività elevata

Il frantoio a cono **C12** è un concentrato di forza e tecnologia mobile. Forte della comprovata efficacia della camera di frantumazione a cono FLSmidth Raptor 250, integrata in un'innovativa soluzione cingolata Anaconda, il **C12** garantisce prestazioni superiori. Il suo sistema idraulico, potente ed efficiente nei consumi, non solo assicura livelli di produttività eccellenti, ma permette anche di ottenere un prodotto finale di alta qualità e forma ottimale. Progettato pensando alla praticità di manutenzione, il **C12** offre un accesso al suolo impareggiabile sia alla camera di frantumazione che al gruppo motore.

Questo facilita enormemente le operazioni di assistenza, rendendole rapide ed efficienti. L'alimentatore è dotato di un sensore di livello a ultrasuoni che regola automaticamente la sua velocità per mantenere costantemente la camera di frantumazione "choke fed", massimizzando così la produttività.Le dimensioni contenute, la rapidità di messa in funzione (meno di 5 minuti!), i comandi intuitivi e la facilità di trasporto rendono il **C12** la soluzione ideale per qualsiasi applicazione di frantumazione. Inoltre, la sua capacità di gestire grandi volumi di materiale assicura risultati eccellenti anche negli scenari più difficili.

MAIE il tuo Partner Full Provider per:

- Vendita
- Usato
- Noleggio
- Ricambi
- Assistenza tecnica
- Servizi finanziari

C12 FRANTOIO CINGOLATO

SPECIFICHE E DETTAGLI TECNICI

Caratteristiche

-Frantoio a cono cingolato Heavy Duty: Costruito per durare e affrontare le sfide più dure.
-Tecnologia FLSmidth Raptor R250: Performance di frantumazione di livello superiore.
-Accessibilità impareggiabile: Manutenzione semplificata grazie all'accesso da terra.
-Sistema di preriscaldamento programmato: Efficienza operativa fin dal primo istante.
-Messa in opera ultra-rapida: Pronto al lavoro in meno di 5 minuti.
-Eccellente altezza da terra: Libertà di movimento anche su terreni difficili.
-Design compatto e manovrabile: Facile da trasportare e movimentare in cantiere.
-Controllo intelligente dell'alimentazione: Sensore a ultrasuoni per una produttività ottimale.
-Sistema di soppressione polveri: Ambiente di lavoro più pulito e sicuro (di serie).
-Rivestimenti medi inclusi: Versatilità per diverse applicazioni (di serie).

Peso

34 ton: Potenza concentrata in una macchina compatta.

Opzioni motore

CAT 9.3 B o CUMMINS L9 (Stage V o LRC - 310 kW): Potenza affidabile e rispetto delle normative ambientali.

Opzioni

-Rivestimenti: Disponibili nelle versioni Fine, Medium e Course per granulometrie specifiche.
-Illuminazione da lavoro: Massima visibilità anche in condizioni di scarsa luce.
-Telematica: Monitoraggio remoto per ottimizzare le prestazioni e la gestione.
-Bilancia a nastro: Misurazione precisa della produzione (nastro principale o fines).
-Telecamera livello cono: Controllo visivo del livello di riempimento della camera.

DIMENSIONI DI FUNZIONAMENTO E DI TRASPORTO

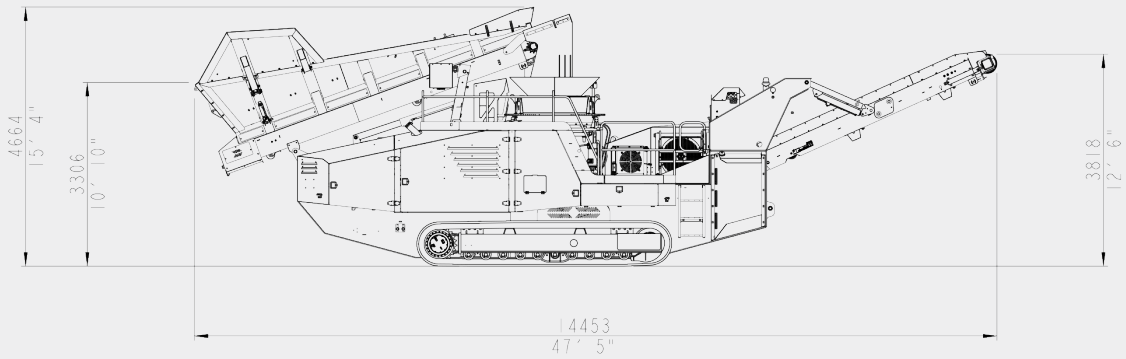

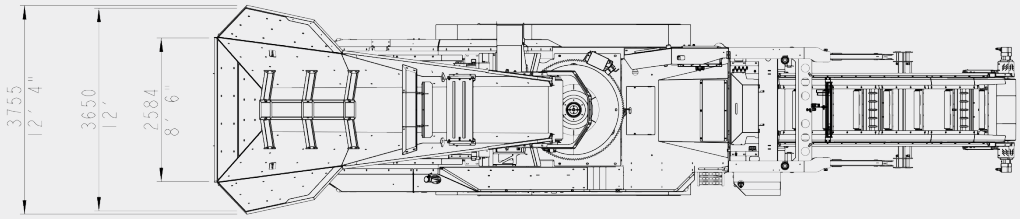

MAIE
TUTTA LA FORZA CHE SERVE

MAIE SPA
Via Faentina, 258
Fornace Zarattini (RAVENNA)ITALY
PHONE +39 0544 296711 - FAX +39 0544 461433
MAIE@MAIE.IT - WWW.MAIE.IT

CASE CONSTRUCTION
MANITOU
BOMAG FAYAT GROUP
SBM MINERAL PROCESSING
TESCAR
screenbee
MECALAC
ANACONDA